MEBLOHAND

Katalóg vyrobkov

2020/21

meblohand.eu

Dub sonoma / bila

~~199,-~~

150 €

Kama

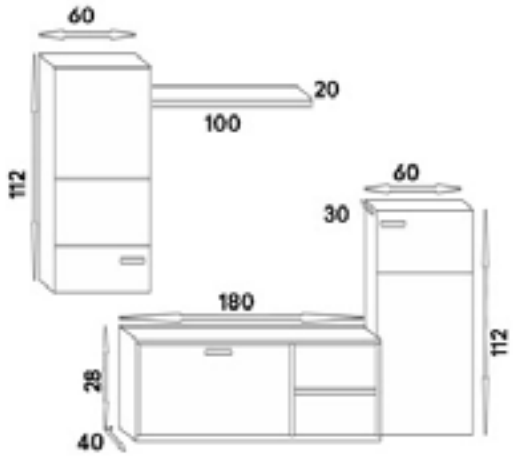

Je v modernom a v elegantnom štýle, ktorá vynikne v každej obývačke. Televízny stolík RTV výhodu poschodového tvaru. Vďaka tomu môžeme tento diel umiestniť aj iným dielom nábytku.

Louis 02

200 x 215 x 60 cm

Biely

Dub Sonoma

Dub Riviera

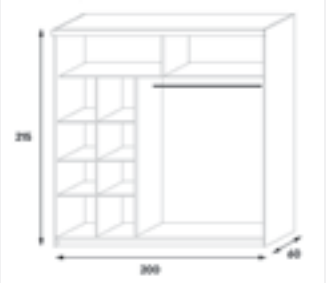

~~599,-~~

Trufla

461 €

Skriňa je charakterizovaná s vysokou funkčnosťou a úložným priestoron
Priestrannosť vo vnútri skrine Vám umožnia praktické police a vešiakov
tyč.

~~559,-~~

Trufla

467 €

Louis 06

200 x 215 x 60 cm

Biely

Dub Sonoma

Dub Riviera

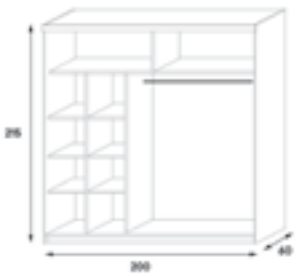

Skriňa je charakterizovaná s vysokou funkčnosťou a úložným priestorom. Priestrannosť vo vnútri skrine Vám umožnia praktické police a vešiaková tyč.

Postel Bartek

80 - 67 €
90 - 73 €
100 - 81 €
120 - 88 €
140 - 106 €
160 - 120 €
180 - 145 €
200 - 166 €

47 cm

88 / 98 / 108 / 128 / 148 / 168 / 188 — 205 cm

Prevedenie: lakovaný borovicový masív.Latkové rošty v cene.
Možnosť objednania úložného priestoru / zásuvka1. dl.98 x hl.80 x v.23 cm 2. dl.196 x hl.80 x v.23 cm

Postel Hal

80 cm — 186 cm — 206 cm — 180 x 200 cm

342 €

80 cm — 166 cm — 206 cm — 160 x 200 cm

316 €

80 cm — 96 cm — 206 cm — 90 x 200 cm

253 €

Len vo farebnom prevedení Dub Sonoma. Materiál DTD, ABS hrany. Kovový, lamelový rošt otváranie od nôh. Bez matracov!

Postel Nela

80 cm — 186 cm

201 € 180 x 200 cm

80 cm — 166 cm — 206 cm

187 € 160 x 200 cm

80 cm — 96 cm — 206 cm

141 € 90 x 200 cm

LEN vo farebnom prevedení Dub Sonoma ako foto. Materiál DTD, ABS hrany. Latkové rošty v cene. BEZ matracov!

Nela I

140 x 220 x 60 cm

Dub Sonoma | Trufla | Biely | Sedy

Dub Riviera | Country grey | Dub bily

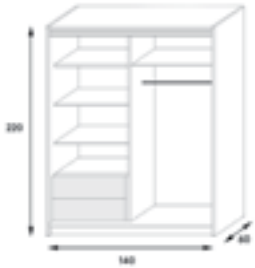

Posuvné dvere a kvalitné kovové pojazdy umožňujú plynulý pohyb.
Časti náchylné na mechanické poškodenie sú chránené ABS hranami.
POZOR! Korpus skrine LEN Sivé lamino

Nela II

210 x 220 x 60 cm

Dub sonoma | Trufla | Biely | Sedy

Dub riviera | Country grey | Dub bily

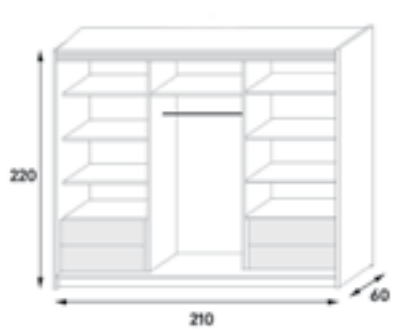

Posuvné dvere a kvalitné kovové pojazdy umožňujú plynulý pohyb.
Časti náchylné na mechanické poškodenie sú chránené ABS hranami.
POZOR! Korpus skrine LEN Sivé lamino

Nela III

280 x 220 x 60 cm

Dub sonoma | Trufla | Biely | Sedy

Dub riviera | Country grey | Dub bily

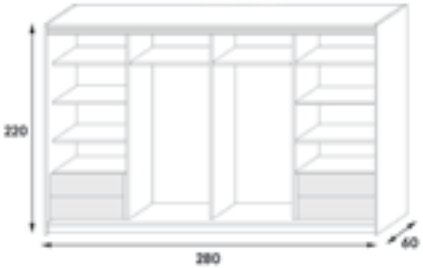

Posuvné dvere a kvalitné kovové pojazdy umožňujú plynulý pohyb.
Časti náchylné na mechanické poškodenie sú chránené ABS hranami.
POZOR! Korpus skrine LEN Sivé lamino

~~599,-~~
509 €

Marita

250 x 215 x 60 cm

Dub artisan

Dub sonoma

Wenge

Elegantná a moderná skriňa ktorá je vhodná do každého interiéru Vášho domova. Skladá sa z dvoch spodných zásuviek.
Stredné diely dverí sú doplnené so zrkadlom. Ponúkame v troch farebných prevedeniac

~~349,-~~
290 €

Biely

Dub sonoma

Hidaka

200 x 210 x 60 cm

Elegantná a moderná skriňa ktorá je vhodná do každého interiéru Vášho domova. Skladá sa z dvoch spodných zásuviek.
Stredné diely dverí sú doplnené so zrkadlom.

~~11 200,-~~
331 €

Edyta

200 x 210 x 60 cm

Biely

Trufla

Dub sonoma

Dub artisan

Skriňu ponúkame v neutrálnych farbách. Je ideálnym riešením pre zákazníkov, ktorí ocenia jednoduchosť a pohodlie. Konštrukcia posuvných dverí je založená na systému Sevroll, ktorá zárukou kvality.

~~299,-~~
235 €

Rico 180
180 x 215 x 60 cm

Dub Sonoma | Wenge | Biely

Nico I - 100
100 x 215 x 60 cm
128 €

Dub Sonoma | Wenge | Biely

Nico I - 110
110 x 215 x 60 cm
141 €

Dub Sonoma | Wenge | Biely

Nico I - 120
120 x 215 x 60 cm
154 €

Dub Sonoma | Wenge | Biely

Nico II - 100
100 x 215 x 60 cm
172 €

Dub Sonoma | Wenge | Biely

Nico II - 110
110 x 215 x 60 cm
188 €

Dub Sonoma | Wenge | Biely

Nico II - 120
120 x 215 x 60 cm
206 €

Dub Sonoma | Wenge | Biely

Lorup
91 €

Hesel
107 €

Zetel
111 €

Apen
96 €

Wymiary
75 x 192,5 x 36 cm

Wymiary
75 x 192,5 x 54 cm

~~499,-~~
347 €

Dub sonoma

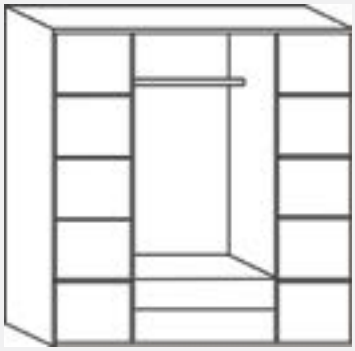

Maxi 1
200 x 211 x 60 cm

Maxi 2
150 x 211 x 60 cm

~~349,-~~
256 €

Dub sonoma

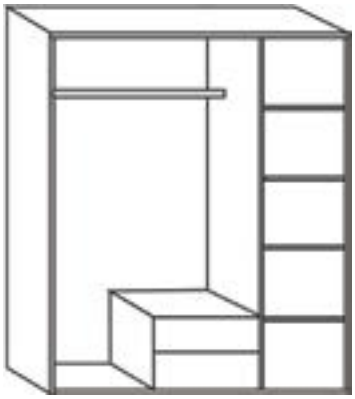

Maxi 3
100 x 211 x 60 cm

~~249,-~~
193 €

Dub sonoma

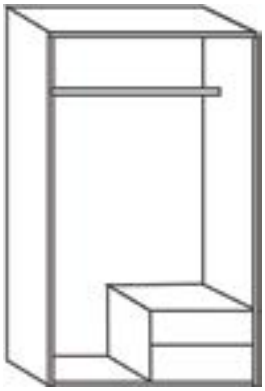

~~259,-~~
193 €

Dub sonoma

Maxi 4
90 x 211 x 90 cm

Maxi 5
50 x 211 x 60 cm

~~199,-~~
128 €

Dub sonoma

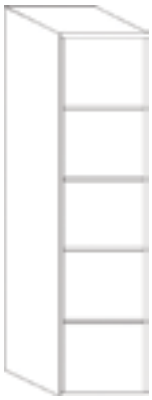

Metis 2
129 x 183 x 52 cm

~~249,-~~
193 €

Dub sonoma

Metis 1
81 x 183 x 52 cm

~~159,-~~
119 €

Dub sonoma

~~159,-~~
127 €

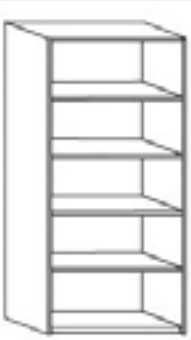

Dub sonoma

Malmo VI P
81 x 183 x 52 cm

Malmo VI K
81 x 183 x 52 cm

~~169,-~~
128 €

Dub sonoma

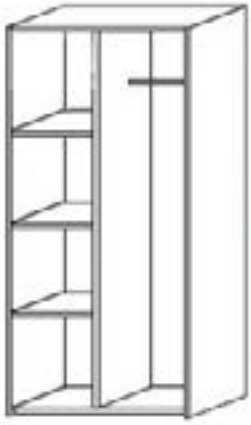

Malmo VI R80
81 x 183 x 30 cm

~~139,-~~
112 €

Malmo VI R60
61 x 183 x 30 cm

~~129,-~~
101 €

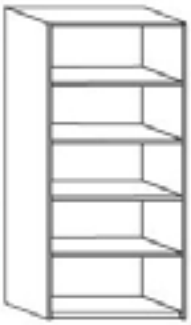

Komoda Malmo I

130 x 103 x 43 cm

Dub sonoma

~~149,-~~

128 €

Komoda Malmo II

173 x 103 x 43 cm

Dub sonoma

~~169,-~~

146 €

Alfa 1

195,5 x 195 x 59 cm

~~259,-~~

222 €

Alfa 2
199,5 x 195 x 59 cm

~~299,-~~
268 €

~~239,-~~
192 €

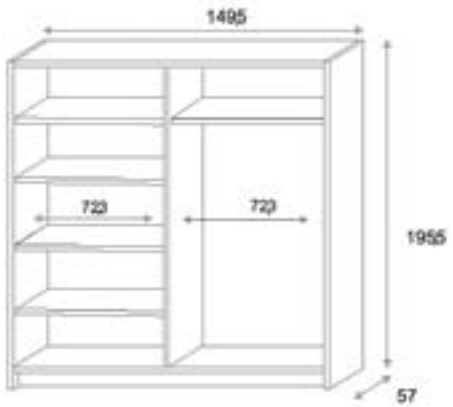

Alfa 3
149,5 x 195 x 59 cm

Alfa 4
149,5 x 195 x 59 cm
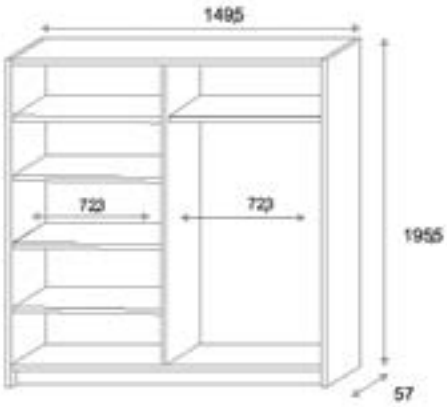
~~289,-~~
222 €